# ФАСАДЫ ALVIC SYNCRON (Испания)

| | Наименование | Стоимость м² в кромке в цвет при объеме от 1 м² |
|---|---|---|
| 1 | Syncron Айс Крим 001 (ICEW-001-JA) | €102,4 |
| 2 | Syncron Айс Крим 002 (ICEW-002-JA) | |
| 3 | Syncron Айс Крим 003 (ICEW-003-JA) | |
| 4 | Syncron Айс Крим 004 (ICEW-004-JA) | |
| 5 | Syncron Бетон | |
| 6 | Syncron Ида 002 (RT- IDA 002) | |
| 7 | Syncron Ида 004 (RT- IDA 004) | |
| 8 | Syncron Оксид 01 (OX-01-SS) | |
| 9 | Syncron Оксид 02 (OX-02-SS) | |
| 10 | Syncron Оксид 03 (OX-03-SS) | |
| 11 | Syncron Оксид 04 (OX-04-SS) | |
| 12 | Syncron Ориентал черный (OB-SS) | |
| 13 | Syncron Ориентал белый (OW-SS) | |
| 14 | Syncron Осирис 01 Плата (OSIRIS PLATA FERRO) | |
| 15 | Syncron Осирис 02 Титан (OSIRIS TITANIO FERRO) | |
| 16 | Syncron Осирис 03 Кобре (OSIRIS COBRE FERRO) | |
| 17 | Syncron Осирис 04 Графит (OSIRIS GRAFITO FERRO) | |
| 18 | Syncron Порчелан 01 (PORCELAIN 01 JADE) | |
| 19 | Syncron Порчелан 02 (PORCELAIN 02 JADE) | |
| 20 | Syncron Порчелан 03 (PORCELAIN 03 JADE) | |
| 21 | Syncron Роял 01 (ROYAL OLD OAK 01) NEW | |
| 22 | Syncron Роял 02 (ROYAL OLD OAK 02) NEW | |
| 23 | Syncron Солид Базальт (BAS-NW) | |
| 24 | Syncron Солид Кашемир (CAS-NW) **ВЫВЕДЕН** | |
| 25 | Syncron Спэтт 01 (SPA-01-VE) | |
| 26 | Syncron Спэтт 02 (SPA-02-VE) | |
| 27 | Syncron Спэтт 03 (SPA-03-VE) | |
| 28 | Syncron Спэтт 04 (SPA-04-VE) | |
| 29 | Syncron Спэтт 05 (SPA-05-VE) | |
| 30 | Syncron Старый дуб 01 (ANV-01-OAK) | |
| 31 | Syncron Стилборд 01 серебро (STEELBOARD 01 SILVER) | |
| 32 | Syncron Стилборд 02 медь (STEELBOARD 02 COPPER) | |
| 33 | Syncron Стилборд 03 графит (STEELBOARD 03 GRAFITO) | |
| 34 | Syncron Фэктори 01 (FACTORY 01 CRT) NEW | |
| 35 | Syncron Фэктори 02 (FACTORY 02 CRT) NEW | |
| 36 | Syncron Эвора 003 (EV-003-JA) | |
| 37 | Syncron Эвора 004 (EV-004-JA) | |

При заказе менее 1м² стоимость просчитывается индивидуально.
При заказе размеров нетипичных кухонным фасадам стоимость просчитывается индивидуально.

Фасад радиусный высотой до 150мм - **63,25€**/шт.;
Фасад радиусный высотой до 960мм - **91,5€**/шт.;
Фасад радиусный высотой до 1900мм - **183€**/шт.;

Фрезеровка под петли: в прямом - **1 €/шт.**;
в К31, К32 - **3 €/шт.**; в К18, К19 - **6 €/шт.**;
Подбор по текстуре: **+20%**;

При оформлении заявки в бланке заказа необходимо указывать **готовый размер фасада.**
Минимальные размеры допустимые к оклейке на линии: длина 100, ширина 210;
Максимальный размер: **2720*1190**; **Срок изготовления 17 рабочих дней**
Толщина фасадов - 18мм;
Обратная сторона радиусного фасада белого цвета;
Обратная сторона прямого фасада в цвет плиты (матовая).

**Интегрированная ручка TW-5, TW-7, TW-8, TW-9, RP002, RP003, RP004 - от 17 €/м.п. (см. прайс - услуги)**

## Модельный ряд шкафов с гнутыми фасадами R-240мм

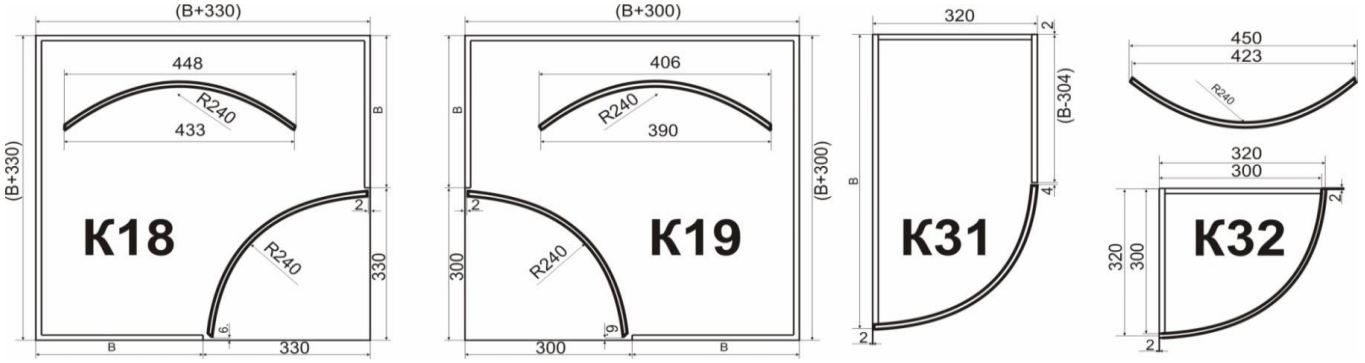


Расчет производится в российских рублях по внутреннему курсу. Валютный эквивалент цен указан справочно и не является публичной офертой.