ЭРГОНОМИЧНОСТЬ

УДОБСТВО ИСПОЛЬЗОВАНИЯ

СТИЛЬНЫЙ СОВРЕМЕННЫЙ ДИЗАЙН

ПЛАСТИК АКРИЛ

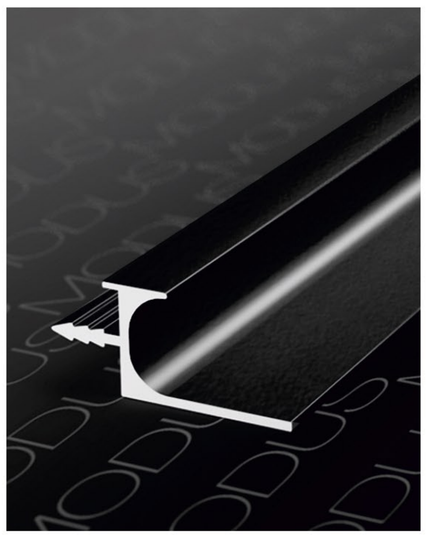

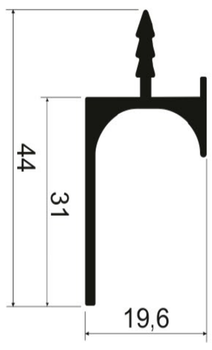

Доступные цвета:

- БЕЛЫЙ МАТОВЫЙ
- ЛАТУНЬ БРАШ
- ЧЕРНЫЙ МАТОВЫЙ
- СЕРЕБРО

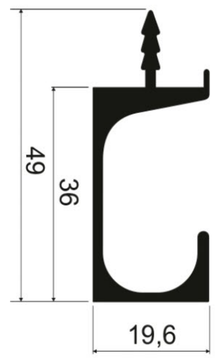

ВРЕЗНАЯ ПРОФИЛЬ-РУЧКА **TW5**

ВРЕЗНАЯ ПРОФИЛЬ-РУЧКА **TW7**

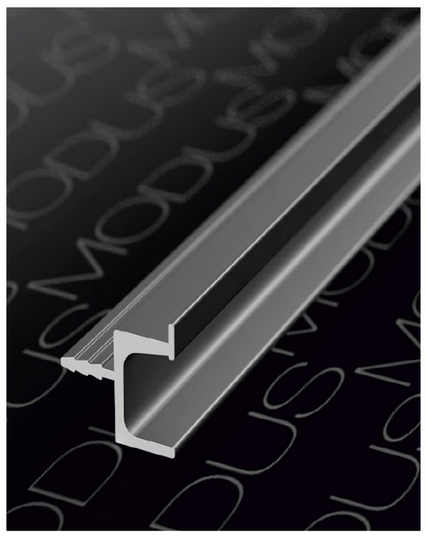

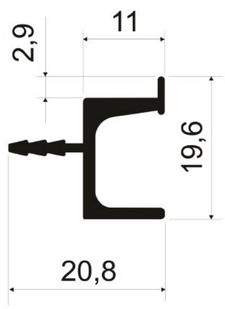

Доступные цвета:

- БЕЛЫЙ ГЛЯНЕЦ
- ТИТАН
- ЧЕРНЫЙ МАТОВЫЙ
- СЕРЕБРО
- БЕЛЫЙ МАТОВЫЙ
- ЛАТУНЬ БРАШ
- ЗОЛОТО
- ШАМПАНЬ

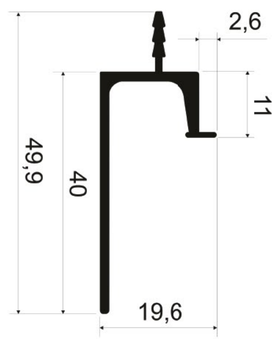

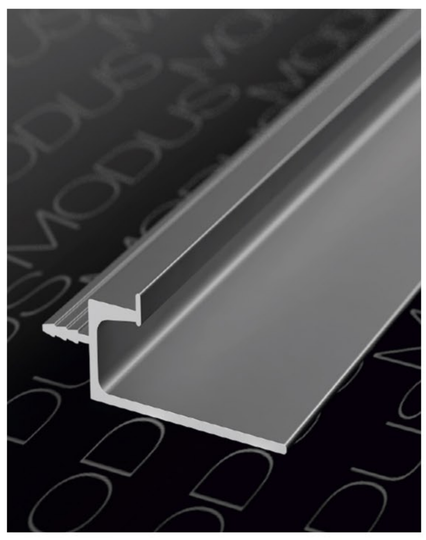

ВРЕЗНАЯ ПРОФИЛЬ-РУЧКА **TW8**

ВРЕЗНАЯ ПРОФИЛЬ-РУЧКА **TW9**

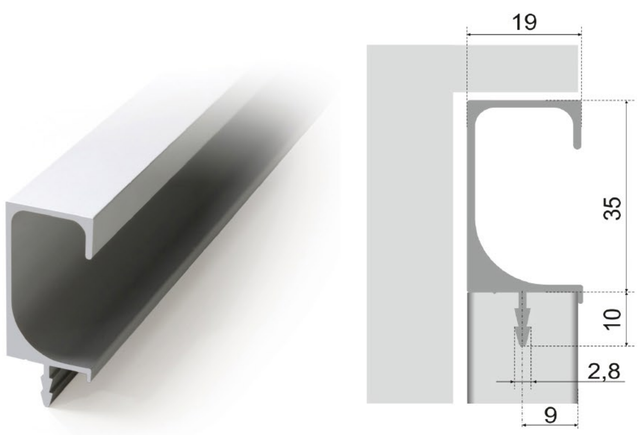

ВРЕЗНАЯ ПРОФИЛЬ-РУЧКА **RP002**

Доступные цвета:

- СЕРЕБРО
- ЧЕРНЫЙ МАТОВЫЙ

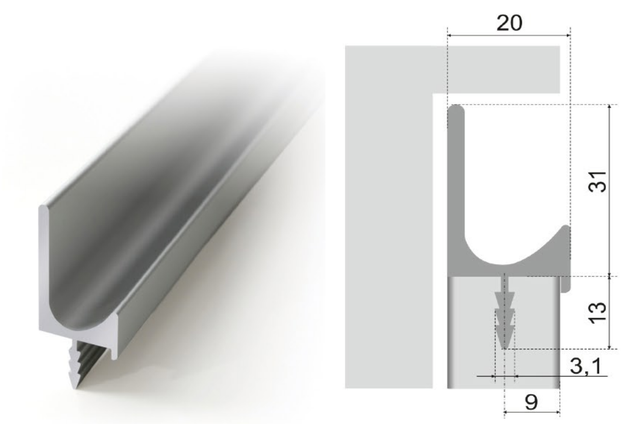

ВРЕЗНАЯ ПРОФИЛЬ-РУЧКА **RP003**

Доступные цвета:

- СЕРЕБРО
- ЧЕРНЫЙ МАТОВЫЙ

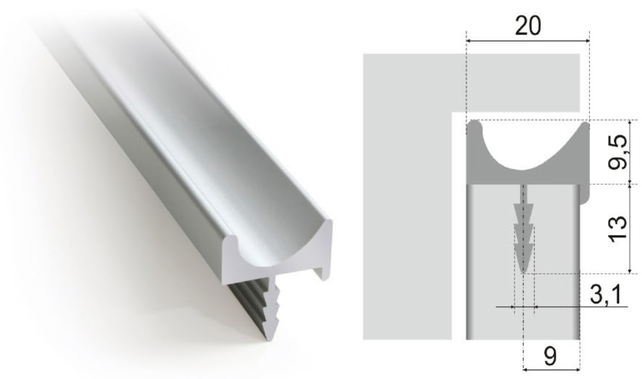

ВРЕЗНАЯ ПРОФИЛЬ-РУЧКА **RP004**

Доступные цвета:

- СЕРЕБРО
- ЧЕРНЫЙ МАТОВЫЙ

ПО ВОПРОСАМ ЗАКАЗА ОБРАЩАТЬСЯ В ОТДЕЛ ПРОДАЖ

ЛЕОНИД ЗАХАРОВ
+7 905 739 24 27 zl@plastikakril.ru

ОЛЬГА ТОРОПЧИНА
+7 905 739 24 29 to@plastikakril.ru

СВЕТЛАНА РУЛИНСКАЯ
+7 985 846 76 14 sr@plastikakril.ru

ОЛЬГА ГОЛУБЕВА
+7 916 371 36 23 mi@plastikakril.ru

УГЛОВОЙ ЭЛЕМЕНТ